Ficha de especificação

AC 32344 | Fonte Slim 72W | 24V

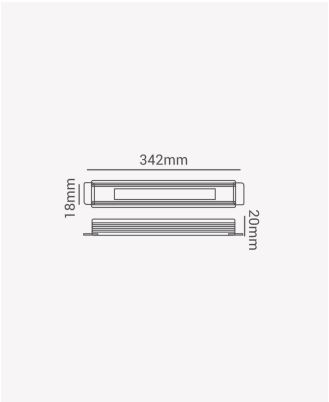

Dados Elétricos

Potência:	72W
Frequência:	50/60Hz
Tipo de tensão:	Bivolt
Tensão de entrada:	100 - 240V AC
Tensão de saída:	24V DC

Dados Gerais

Grau de Proteção:	IP20
Peso:	96g
Dimensões:	342 x 18 x 20mm
Garantia:	2 ano
Descrição do produto:	Fonte Slim 72W, 12V
SKU:	AC 32344
Composição:	Alumínio
Conteúdo:	1 Fonte Slim
Validade:	Indeterminado

Retratação: Sujeito a alteração sem aviso prévio. Sempre utilize a versão mais recente

2025 OPUS LED. Todos os direitos reservados.