ECO 31651 | Painel sobrepor quadrado 12W 6500K

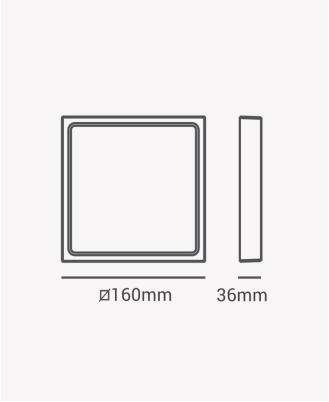

Dados Elétricos

Potência:	12W
Frequência:	60Hz
Fator de Potência:	>0.5
Corrente máxima:	0.15A
Tensão:	100-240V
Tipo de tensão:	Bivolt
Temperatura de operação:	0°C a 40°C

Dados Fotométricos

Temperatura de cor:	6500K
Fluxo luminoso:	960lm
Ângulo:	120°
IRC:	>70

Dados Gerais

Grau de Proteção:	IP20
Cor:	Branco
Peso:	345g
Dimensões:	160 x 160 x 36mm
Garantia:	1 ano
Descrição do produto:	Painel - sobrepor, 12W, 6500K, máx. 960lm, bivolt, quadrado, branco
SKU:	ECO 31651
Composição:	Alumínio
Conteúdo:	1 painel LED
Validade:	Indeterminado

Retratação: Sujeito a alteração sem aviso prévio. Sempre utilize a versão mais recente

2025 OPUS LED. Todos os direitos reservados.