Ficha de especificação

PRO 84257 | Trace 2x

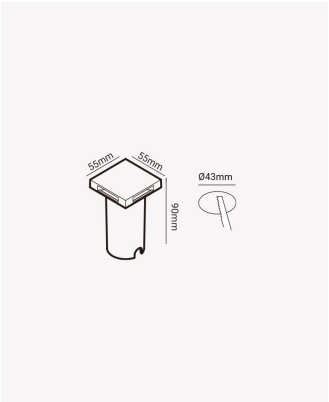

Dados Elétricos

Potência:	1W
Frequência:	60Hz
Tensão:	100-240V
Tipo de tensão:	Bivolt
Temperatura de operação:	0ºC a 45ºC

Dados Fotométricos

Temperatura de cor:	3000K
Fluxo luminoso:	35lm
Ângulo:	84º
IRC:	>80

Dados Gerais

Grau de Proteção:	IP67
Cor:	Preto
Peso:	83g
Dimensões:	55 x 55 x 90mm
Nicho:	Ø43mm
Garantia:	2 ano
SKU:	PRO 84257
Composição:	Alumínio
Validade:	Indeterminado

Retratação: Sujeito a alteração sem aviso prévio. Sempre utilize a versão mais recente

2026 OPUS LED. Todos os direitos reservados.